Motorkerékpár fékhatásmérő és segédmotorkerékpár teljesítménymérő próbapad

Kétkerekű motorkerékpárok és segédmotorkerékpárok diagnosztikai fékmérésére és időszakos műszaki megvizsgálására, valamint segédmotorkerékpárok teljesítménymérésére alkalmas. Kerékcsúszás-figyeléssel és erőmérő cellával szerelt berendezés, vezérlését és mérésadatgyűjtő rendszerét az Energoline® szoftver kezeli. A mérések ideje alatt szükséges motorkerékpár megtámasztást és a folyamatos kétkezes kormányfogást biztosítja.

- L1e, L3e járműkategóriák mérésére alkalmas
- Padlószintre vagy az alá süllyesztve is telepíthető
- CAN-rendszerű mérőelektronika
- Pneumatikus kerékrögzítő egység az első és a hátsó kerék rögzítéséhez
- Mérések vezérlése lábkapcsolók segítségével
- Fékerőmérés az idő, pedálerő vagy kézifékerő függvényében
- Kézi átkapcsolás a fékhatásmérés és a teljesítménymérés között
- Terhelő gép aszinkron fékgép
- Veszteségmérés korrekcióval tényleges teljesítménymérés

Energoline® mérőkép

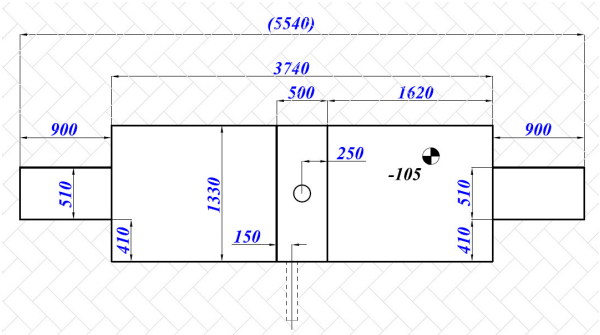

Telepítési vázlat

Beüzemeléshez szükséges

- Betonalap elkészítése élvédő kerettel
- Elektromos hálózat kiépítése, védőcsövezés
- Kábel nyomvonal biztosítása
- Táplevegő csatlakozás kiépítése

Szállítási terjedelem

- Kombinált görgős egység a két mérési funkcióhoz
- Első és hátsó kerékrögzítő egység
- Elektromos kapcsoló- és ellenállásszekrény
- RS232 csatlakozás számítógép felé

Kiegészítők

- Energoline® vizsgasori szoftver
- Telj4 teljesítménymérő szoftver
- Számítógép konfiguráció

Opciók

- Számítógépállvány
- Pedálerőmérő
- Kézifékerő-mérő
- Menetszél ventilátor

Műszaki adatok

Mérési tengelyterhelés:	0,4 t
Minimális tengelytávolság:	1000 mm
Maximális tengelytávolság:	1700 mm
Maximális kerék szélesség:	280 mm
Görgő átmérő:	125 mm
Görgő szélesség:	300 mm
Görgő felület:	fémszórt
Görgő tapadási együttható (száraz/nedves):	0,8 / 0,6
Vizsgálati sebesség:	5 km/h
Mérési tartomány:	0 – 2 kN
Mérési pontosság:	±1 %
Teljesítménymérés:	0 – 6 kW (45 km/h-nál)
Maximális sebesség:	70 km/h
Telepítési méretek (SZ x H x M):	1325 x 3730 x 105 mm
Felületvédelem:	horganyzott
Motorteljesítmény:	1.5 kW
Tápfeszültség:	3 x 400 V
Biztosító érték:	3 x 16 A
Táplevegő igény:	min. 6 bar

Az Ön partnere:

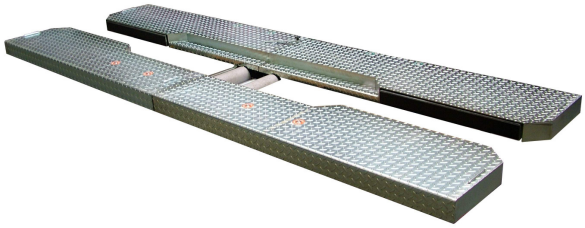

MFE-2ST mechanika

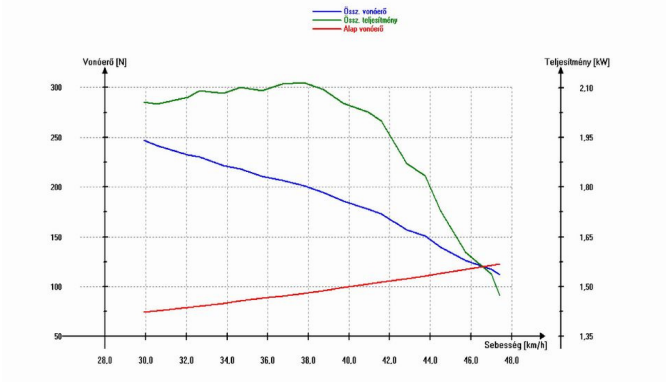

Telj4 diagram

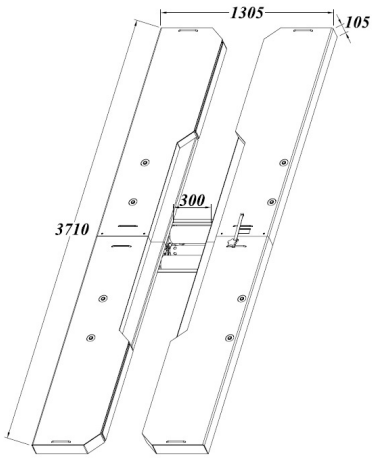

A mechanika méretei

Motorkerékpár rögzítés

A képek illusztrációk, a változtatás jogát fenntartjuk.

H - 2330 Dunaharaszti, Gomba u. 4.
+ 36-24 / 50-11-50
Fax + 36-24 / 50-11-70
Műszaki információ: tms@energotest.hu
Értékesítés: kereskedelem@energotest.hu
Cégjegyzékszám: 13-09-075580

TÜVRheinland® CERT ISO 9001